LIGHT SOLUTIONS HILUX LED-TREIBER · POWERED BY SHELLY

Modell 80-870-SH-1050

LED-Treiber (Konstantstrom) mit Wi-Fi und Bluetooth · Push-Dim-Eingang

Scannen und Shelly-App laden

POWERED BY Shelly

TECHNISCHE DATEN

EINGANG	
Spannung Un	**220–240 V AC**
Strom In	**0,2 A**
Frequenz fn	**50 Hz**
Leistungsfaktor λ	**0,9**
Umgebung ta / Gehäuse tc	**45 °C / 85 °C**
Abmessungen	**176 × 40 mm**

AUSGANG	
Spannung Uout	**22–42 V DC**
Strom Iout	**1050 mA**
Leistung Pout	**44 W max.**
Leerlaufspannung	**50 V max.**
Funk	**Wi-Fi 2,4 GHz, BLE**

INSTALLATION

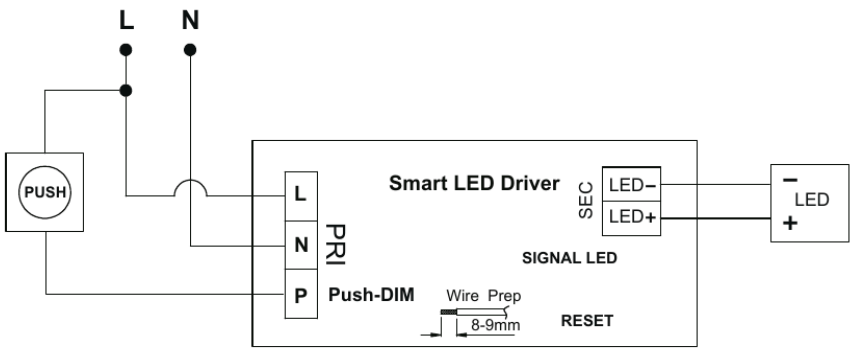

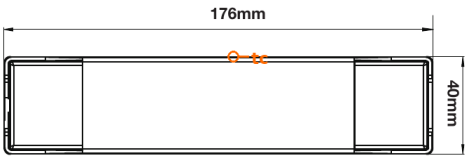

L / N Netz 220–240 V AC · **P** Taster (Push-Dim) · **LED+ / LED–** LED-Ausgang – Polarität beachten. Leiter 8–9 mm abisolieren.

SYSTEMTASTE

Netzwerkeinstellungen zurücksetzen ≈ 5 s halten

Systemtaste gedrückt halten, bis die LED **200 ms EIN / 500 ms AUS** blinkt, dann loslassen. Wi-Fi- und Bluetooth-Einstellungen werden gelöscht und das Gerät kehrt in den Einrichtungsmodus zurück, um erneut konfiguriert zu werden.

Werksreset ≈ 10 s halten

Weiter gedrückt halten, bis die LED schneller blinkt, **200 ms EIN / 300 ms AUS**, dann loslassen. Alle Einstellungen werden auf Werkseinstellungen zurückgesetzt.

SYSTEM-LED-ZUSTÄNDE

MUSTER (6 S)	NAME / TIMING	BEDEUTUNG
	Leuchtet dauerhaft Dauerhaft EIN	Verbunden und normaler Betrieb – online mit Wi-Fi und Shelly Cloud.
	Langsames, gleichmäßiges Blinken 1000 ms EIN / 1000 ms AUS	Einrichtungsmodus. Der Access Point ist aktiv und das Gerät wartet auf Hinzufügen bzw. Konfiguration.
	Ein langes Blinken alle paar Sekunden 1000 ms EIN / 3000 ms AUS	Verbindungsversuch mit Wi-Fi oder derzeit kein Netzwerk verfügbar.
	Ein kurzes Aufblitzen alle ~5 s 200 ms EIN / 5000 ms AUS	Mit Wi-Fi verbunden, aber nicht mit Shelly Cloud (z. B. kein Internetzugang).
	LED AUS Dauerhaft AUS	Die System-LED wurde in den Einstellungen deaktiviert oder das Gerät ist stromlos.
	Schnelles Blinken, kurze Blitze 200 ms EIN / 500 ms AUS	Firmware-Update läuft – Stromversorgung nicht unterbrechen.
	Schnelles, gleichmäßiges Blinken 250 ms EIN / 250 ms AUS	Werksreset läuft.

VERWENDUNGSZWECK

- Nur zur Steuerung kompatibler LED-Module.
- Für feste Installation im Innenbereich, sofern nicht anders angegeben.
- Nur innerhalb der angegebenen elektrischen Grenzwerte und Temperaturgrenzen verwenden.

ENTSORGUNG

Das Produkt nicht über den Hausmüll entsorgen. Bei einer zugelassenen Sammelstelle für Elektro- und Elektronik-Altgeräte abgeben.

SICHERHEIT

Warnung: Gefahr eines elektrischen Schlags. Die Installation darf nur durch eine Elektrofachkraft erfolgen. Vor der Installation Netzspannung freischalten und Spannungsfreiheit feststellen.

- Produkt nicht unter Spannung installieren oder warten.
- Keine inkompatible LED-Last anschließen.
- Richtige LED-Polarität beachten.
- Für ausreichende Belüftung sorgen.
- Angegebene Temperatur ta bzw. tc nicht überschreiten.
- Nicht mit Dämmmaterial abdecken, sofern nicht ausdrücklich zulässig.
- Produkt bei Beschädigung nicht verwenden.
- Produkt nicht öffnen, verändern oder reparieren.
- Das Produkt muss in einem geeigneten Gehäuse oder einer Leuchte installiert werden.
- Geltende nationale Elektroinstallationsvorschriften beachten.

ELEKTRISCHER ANSCHLUSS

L / N Netz 220–240 V AC · **P** Taster (Push-Dim) · **LED+ / LED−** LED-Ausgang – Polarität beachten. Leiter 8–9 mm abisolieren.

Starre oder flexible Leiter **0,75–2,5 mm²**, 8–9 mm abisoliert. Bei flexiblen Leitern Aderendhülsen verwenden.

Der **tc**-Punkt liegt in der Mitte der Gehäuseoberseite. Dort gemessen darf die Gehäusetemperatur im eingebauten Zustand 85 °C nicht überschreiten.

Warnung: An der Klemme P (Push-Dim) liegt Netzspannung an. Sie ist wie L und N zu verlegen und zu isolieren. Einen für Netzspannung zugelassenen Taster (mindestens 250 V AC) mit Schließer verwenden, hinter einer Abdeckung installiert. Niemals einen Klingeltaster, SELV- oder anderen Kleinspannungstaster anschließen.

Die Systemtaste funktioniert nur, solange der Treiber unter Spannung steht. Die Installation so planen, dass die Taste in der Einbaulage erreichbar ist. Muss zum Erreichen eine Abdeckung geöffnet werden, darf dies nur eine Elektrofachkraft tun, bei weiterhin sicher montiertem Treiber und abgedeckten spannungsführenden Klemmen. Niemals die Taste an einem Treiber drücken, der ausgebaut, aber noch mit dem Netz verbunden ist.

LED-KOMPATIBILITÄT

✓ **Zulässig:** Passive einfarbige Konstantstrom-LED-Module.

✗ **Nicht zulässig:** LED-Lampen mit integriertem Treiber, adressierbare RGB / RGBW-LED-Streifen, Halogenlampen, Glühlampen.

Erforderlicher LED-Spannungsbereich	**22–42 V**
Erforderlicher LED-Strom	**1050 mA**

FUNK	
Bluetooth-Frequenzbereich	**2402–2480 MHz**
Frequenzbereich Wi-Fi 2,4 GHz	**2412–2472 MHz**
Max. Sendeleistung, BLE	**1,48 dBm**
Max. Sendeleistung, Wi-Fi	**16,3 dBm**

EINRICHTUNG UND STEUERUNG

1. **Treiber anschließen.** Bei ausgeschalteter Netzspannung L und N anschließen, das LED-Modul an LED+ / LED− und, falls verwendet, einen Taster an die Klemme P.
2. **Spannung einschalten.** Die Netzspannung wieder einschalten. Die System-LED zeigt anschließend den Zustand des Treibers an.
3. **App laden.** QR-Code scannen und die Shelly-App herunterladen.
4. **Hinzufügen und steuern.** Bluetooth am Mobilgerät aktivieren, den Treiber in der Shelly-App hinzufügen und die Beleuchtung vom Smartphone aus steuern.

TASTER (KLEMME P)	FUNKTION
Kurz drücken	EIN / AUS schalten
Gedrückt halten	Heller / dunkler dimmen. Der nächste lange Tastendruck kehrt die Dimmrichtung um.

FEHLERBEHEBUNG

PROBLEM	PRÜFEN
LED schaltet nicht ein	Kabelanschlüsse prüfen; prüfen, ob die LED-Spannung zum Treiberausgang passt und der Ausgang in der App eingeschaltet ist.
LED flackert	Prüfen, ob der Treiber zur Leuchte passt (Spannungsbereich und Strom).
Treiber überhitzt	Überhitzung reduziert Strom und Leistung. Belüftung verbessern und Grenzwerte für ta / tc prüfen.

EU-Konformitätserklärung. Hiermit erklärt Light Solutions ApS, dass der Funkanlagentyp 80-870-SH-1050 der Richtlinie 2014/53/EU entspricht. Der vollständige Text der EU-Konformitätserklärung ist verfügbar unter www.lightsolutions.dk/wp-content/themes/lightsolutions-theme-final/documents/driver-manuals/80-870-SH_EU_DoC.pdf

Hersteller: Light Solutions ApS, Michael Drewsens Vej 12, DK-8270 Højbjerg, Dänemark · info@lightsolutions.dk · www.lightsolutions.dk