LIGHT SOLUTIONS HILUX LED-LIITÄNTÄLAITE · POWERED BY SHELLY

Malli 80-870-SH-1050

Vakiovirta-LED-liitäntälaite Wi-Fi- ja Bluetooth-yhteydellä · Push-dim-tulo

Skannaa ja lataa Shelly-sovellus

POWERED BY Shelly

TEKNISET TIEDOT

TULO	
Jännite Un	**220–240 V AC**
Virta In	**0,2 A**
Taajuus fn	**50 Hz**
Tehokerroin λ	**0,9**
Ympäristö ta / kotelo tc	**45 °C / 85 °C**
Mitat	**176 × 40 mm**

LÄHTÖ	
Jännite Uout	**22–42 V DC**
Virta Iout	**1050 mA**
Teho Pout	**44 W maks.**
Tyhjäkäyntijännite	**50 V maks.**
Radio	**Wi-Fi 2,4 GHz, BLE**

ASENNUS

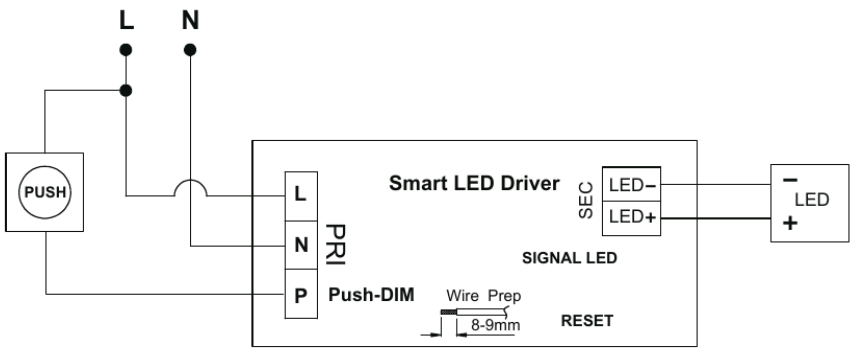

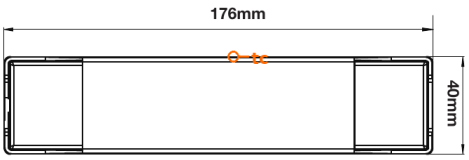

L / N verkko 220–240 V AC · **P** palautuva painike (push-dim) · **LED+ / LED–** LED-lähtö – huomioi napaisuus. Kuori johtimet 8–9 mm.

JÄRJESTELMÄPAINIKE

Verkkoasetusten nollaus pidä painettuna ≈ 5 s

Pidä järjestelmäpainiketta painettuna, kunnes LED vilkkuu **200 ms PÄÄLLÄ / 500 ms POIS**, ja vapauta sitten. Wi-Fi- ja Bluetooth-asetukset poistetaan ja laite palaa asetustilaan, jolloin sen voi määrittää uudelleen.

Tehdasnollaus pidä painettuna ≈ 10 s

Jatka painamista, kunnes LED vilkkuu nopeammin, **200 ms PÄÄLLÄ / 300 ms POIS**, ja vapauta sitten. Kaikki asetukset palautetaan tehdasasetuksiin.

JÄRJESTELMÄ-LEDIN TILAT

KUVIO (6 S)	NIMI / AJOITUS	MERKITYS
	Palaa jatkuvasti Jatkuvasti PÄÄLLÄ	Yhdistetty ja toimii normaalisti – yhteydessä Wi-Fi-verkkoon ja Shelly Cloudiin.
	Hidas, tasainen vilkkuminen 1000 ms PÄÄLLÄ / 1000 ms POIS	Asetustila. Tukiasema on aktiivinen ja laite odottaa lisäämistä tai määritystä.
	Yksi pitkä välähdys muutaman sekunnin välein 1000 ms PÄÄLLÄ / 3000 ms POIS	Yrittää yhdistää Wi-Fi-verkkoon, tai verkkoa ei ole tällä hetkellä saatavilla.
	Yksi lyhyt välähdys n. 5 s välein 200 ms PÄÄLLÄ / 5000 ms POIS	Yhdistetty Wi-Fi-verkkoon mutta ei Shelly Cloudiin (esim. ei internetyhteyttä).
	LED POIS Jatkuvasti POIS	Järjestelmä-LED on poistettu käytöstä asetuksissa tai laitteessa ei ole virtaa.
	Nopea vilkkuminen, lyhyet välähdykset 200 ms PÄÄLLÄ / 500 ms POIS	Laiteohjelmiston päivitys käynnissä – älä katkaise virtaa.
	Nopea, tasainen vilkkuminen 250 ms PÄÄLLÄ / 250 ms POIS	Tehdasnollaus käynnissä.

KÄYTTÖTARKOITUS

- Vain yhteensopivien LED-moduulien ohjaukseen.
- Kiinteään sisäasennukseen, ellei toisin mainita.
- Käytä vain ilmoitettujen sähköisten raja-arvojen ja lämpötilarajojen puitteissa.

HÄVITTÄMINEN

Tuotetta ei saa hävittää talousjätteen mukana. Toimita se hyväksyttyyn sähkö- ja elektroniikkalaitteiden keräyspisteeseen.

TURVALLISUUS

Varoitus: sähköiskun vaara. Asennuksen saa tehdä vain sähköalan ammattihenkilö. Katkaise verkkojännite ja varmista jännitteettömyys ennen asennusta.

- Älä asenna tai huolla tuotetta jännitteisenä.
- Älä kytke yhteensopimatonta LED-kuormaa.
- Huomioi LEDin oikea napaisuus.
- Varmista riittävä tuuletus.
- Älä ylitä ilmoitettua ta- tai tc-lämpötilaa.
- Älä peitä eristeellä, ellei sitä ole erikseen sallittu.
- Älä käytä tuotetta, jos se on vaurioitunut.
- Älä avaa, muuta tai korjaa tuotetta.
- Tuote on asennettava sopivaan koteloon tai valaisimeen.
- Noudata voimassa olevia kansallisia sähköasennusmääräyksiä.

SÄHKÖINEN KYTKENTÄ

L / N verkko 220–240 V AC · **P** palautuva painike (push-dim) · **LED+ / LED−** LED-lähtö – huomioi napaisuus. Kuori johtimet 8–9 mm.

Jäykät tai taipuisat johtimet **0,75–2,5 mm²**, kuorittuna 8–9 mm. Käytä taipuisissa johtimissa johdinholkkeja.

tc-piste on kotelon yläpinnan keskellä. Siitä mitattuna kotelon lämpötila ei saa asennettuna ylittää 85 °C.

Varoitus: P-liittimessä (push-dim) on verkkojännite. Reititä ja eristä se kuten L ja N. Käytä verkkojännitteelle (vähintään 250 V AC) hyväksyttyä palautuvaa painiketta, jossa on sulkeutuva (NO) kosketin, ja asenna se suojuksen taakse. Älä koskaan kytke ovikellopainiketta, SELV-painiketta tai muuta pienoisjännitepainiketta.

Järjestelmäpainike toimii vain, kun liitäntälaite on jännitteinen. Suunnittele asennus niin, että painikkeeseen pääsee käsiksi asennetussa asennossa. Jos siihen pääsemiseksi on avattava suojus, sen saa tehdä vain sähköalan ammattihenkilö liitäntälaitteen ollessa edelleen tukevasti kiinnitettynä ja kaikkien jännitteisten liittimien ollessa suojattuina. Älä koskaan paina painiketta, kun liitäntälaite on irrotettu paikaltaan mutta yhä kytkettynä verkkojännitteeseen.

LED-YHTEENSOPIVUUS

Sallittu: Passiiviset yksiväriset vakiovirta-LED-moduulit.

Ei sallittu: LED-lamput, joissa on sisäänrakennettu liitäntälaite, osoitteelliset RGB-/RGBW-LED-nauhat, halogeenilamput, hehkulamput.

Vaadittu LED-jännitealue	**22–42 V**
Vaadittu LED-virta	**1050 mA**

RADIO	
Bluetooth-taajuusalue	**2402–2480 MHz**
Wi-Fi 2,4 GHz -taajuusalue	**2412–2472 MHz**
Maks. RF-teho, BLE	**1,48 dBm**
Maks. RF-teho, Wi-Fi	**16,3 dBm**

KÄYTTÖÖNOTTO JA OHJAUS

1. **Tee sähkökytkennät.** Varmista, että verkkojännite on katkaistu, ja kytke sitten L ja N, LED-moduuli liittimiin LED+ / LED− sekä mahdollinen palautuva painike P-liittimeen.
2. **Kytke jännite päälle.** Kytke verkkojännite takaisin päälle. Järjestelmä-LED näyttää tämän jälkeen liitäntälaitteen tilan.
3. **Hanki sovellus.** Skannaa QR-koodi ja lataa Shelly-sovellus.
4. **Lisää ja ohjaa.** Ota Bluetooth käyttöön mobiililaitteessasi, lisää liitäntälaite Shelly-sovellukseen ja ohjaa valaistusta puhelimellasi.

PAINIKE (P-LIITIN)	TOIMINTO
Lyhyt painallus	Kytke päälle / pois
Pitkä painallus	Himmennys ylös / alas. Seuraava pitkä painallus vaihtaa himmennyssuunnan.

VIANETSINTÄ

ONGELMA	TARKISTA
LED ei syty	Tarkista kaapeliliitännät, että LED-jännite vastaa liitäntälaitteen lähtöä ja että lähtö on kytketty päälle sovelluksessa.
LED välkkyy	Tarkista, että liitäntälaite sopii valaisimeen (jännitealue ja virta).
Liitäntälaite ylikuumenee	Ylikuumeneminen pienentää virtaa ja tehoa. Paranna tuuletusta ja tarkista ta- / tc-rajat.

EU-vaatimustenmukaisuusvakuutus. Light Solutions ApS vakuuttaa täten, että radiolaitetyyppi 80-870-SH-1050 on direktiivin 2014/53/EU mukainen. EU-vaatimustenmukaisuusvakuutuksen täysimittainen teksti on saatavilla osoitteessa www.lightsolutions.dk/wp-content/themes/lightsolutions-theme-final/documents/driver-manuals/80-870-SH_EU_DoC.pdf

Valmistaja: Light Solutions ApS, Michael Drewsens Vej 12, DK-8270 Højbjerg, Tanska · info@lightsolutions.dk · www.lightsolutions.dk