LIGHT SOLUTIONS HILUX DRIVER LED · POWERED BY SHELLY

Modèle 80-870-SH-1050

Driver LED à courant constant avec Wi-Fi et Bluetooth · Entrée push-dim

Scannez pour obtenir l'app Shelly

POWERED BY Shelly

DONNÉES TECHNIQUES

ENTRÉE	
Tension Un	**220–240 V AC**
Courant In	**0,2 A**
Fréquence fn	**50 Hz**
Facteur de puissance λ	**0,9**
T° ambiante ta / boîtier tc	**45 °C / 85 °C**
Dimensions	**176 × 40 mm**

SORTIE	
Tension Uout	**22–42 V DC**
Courant Iout	**1050 mA**
Puissance Pout	**44 W max.**
Tension à vide	**50 V max.**
Radio	**Wi-Fi 2,4 GHz, BLE**

INSTALLATION

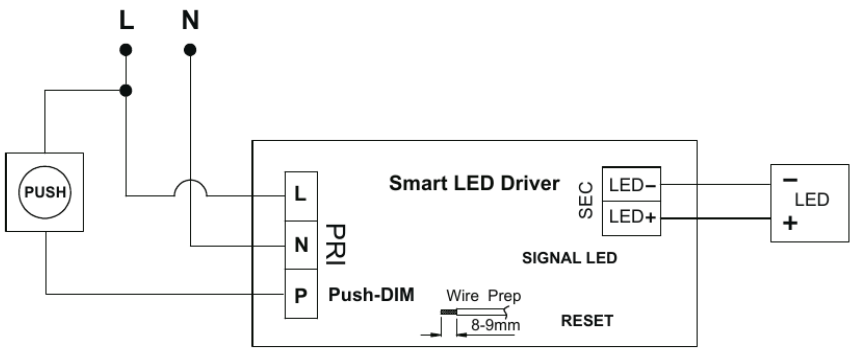

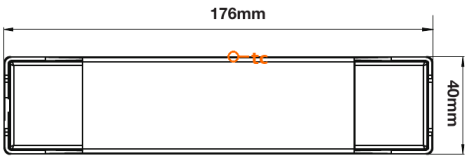

L / N secteur 220–240 V AC · **P** bouton-poussoir (push-dim) · **LED+ / LED–** sortie LED – respecter la polarité. Dénuder les fils sur 8–9 mm.

BOUTON SYSTÈME

Réinitialisation des paramètres réseau maintenir ≈ 5 s

Maintenez le bouton système enfoncé jusqu'à ce que la LED clignote **200 ms ON / 500 ms OFF**, puis relâchez. Les paramètres Wi-Fi et Bluetooth sont effacés et l'appareil repasse en mode configuration pour pouvoir être reconfiguré.

Réinitialisation usine maintenir ≈ 10 s

Continuez à maintenir enfoncé jusqu'à ce que la LED clignote plus vite, **200 ms ON / 300 ms OFF**, puis relâchez. Tous les paramètres sont rétablis aux valeurs d'usine.

ÉTATS DE LA LED SYSTÈME

MOTIF (6 S)	NOM / CADENCE	SIGNIFICATION
	Allumée fixe ON en continu	Connecté et en fonctionnement normal – en ligne avec le Wi-Fi et Shelly Cloud.
	Clignotement lent et régulier 1000 ms ON / 1000 ms OFF	Mode configuration. Le point d'accès est actif et l'appareil attend d'être ajouté ou configuré.
	Un clignotement long à intervalles de quelques secondes 1000 ms ON / 3000 ms OFF	Tentative de connexion au Wi-Fi, ou aucun réseau disponible actuellement.
	Un flash court toutes les ~5 s 200 ms ON / 5000 ms OFF	Connecté au Wi-Fi mais pas à Shelly Cloud (p. ex. pas d'accès Internet).
	LED OFF OFF en continu	La LED système a été désactivée dans les paramètres, ou l'appareil n'est pas alimenté.
	Clignotement rapide, flashs courts 200 ms ON / 500 ms OFF	Mise à jour du firmware en cours – ne pas couper l'alimentation.
	Clignotement rapide et régulier 250 ms ON / 250 ms OFF	Réinitialisation usine en cours.

USAGE PRÉVU

- Uniquement pour piloter des modules LED compatibles.
- Pour installation fixe en intérieur, sauf indication contraire.
- Utiliser uniquement dans les limites électriques et thermiques spécifiées.

MISE AU REBUT

Ne pas jeter le produit avec les ordures ménagères. Le déposer dans un point de collecte agréé pour les équipements électriques et électroniques.

SÉCURITÉ

Avertissement : risque de choc électrique. L'installation doit être réalisée par un électricien qualifié. Couper l'alimentation secteur et vérifier l'absence de tension avant l'installation.

- Ne pas installer ni intervenir sur le produit sous tension.
- Ne pas raccorder une charge LED incompatible.
- Respecter la bonne polarité des LED.
- Assurer une ventilation suffisante.
- Ne pas dépasser la température ta ou tc indiquée.
- Ne pas recouvrir d'isolant, sauf autorisation expresse.
- Ne pas utiliser un produit endommagé.
- Ne pas ouvrir, modifier ni réparer le produit.
- Le produit doit être installé dans un boîtier ou un luminaire approprié.
- Respecter les règles nationales d'installation électrique en vigueur.

RACCORDEMENT ÉLECTRIQUE

L / N secteur 220–240 V AC · **P** bouton-poussoir (push-dim) · **LED+ / LED−** sortie LED – respecter la polarité. Dénuder les fils sur 8–9 mm.

Conducteurs rigides ou souples **0,75–2,5 mm²**, dénudés sur 8–9 mm. Monter des embouts sur les conducteurs souples.

Le point **tc** se situe au milieu de la face supérieure du boîtier. Mesurée à cet endroit, la température du boîtier ne doit pas dépasser 85 °C une fois l'appareil installé.

Avertissement : la borne P (push-dim) est sous tension secteur. La poser et l'isoler comme L et N. Utiliser un bouton-poussoir à rappel prévu pour la tension secteur (au moins 250 V AC), à contact normalement ouvert, installé derrière un cache. Ne jamais raccorder un bouton de sonnette, un bouton SELV ou tout autre bouton en très basse tension.

Le bouton système ne fonctionne que lorsque le driver est sous tension. Prévoir l'installation de manière que le bouton reste accessible dans la position installée. Si un cache doit être ouvert pour y accéder, seul un électricien qualifié peut le faire, le driver restant solidement fixé et toutes les bornes sous tension recouvertes. Ne jamais appuyer sur le bouton d'un driver déposé mais encore raccordé au secteur.

COMPATIBILITÉ LED

✓ **Autorisé :** modules LED monochromes passifs à courant constant.

✗ **Non autorisé :** lampes LED à driver intégré, rubans LED RGB / RGBW adressables, lampes halogènes, lampes à incandescence.

Plage de tension LED requise	**22–42 V**
Courant LED requis	**1050 mA**

RADIO	
Plage de fréquences Bluetooth	**2402–2480 MHz**
Plage de fréquences Wi-Fi 2,4 GHz	**2412–2472 MHz**
Puissance RF max., BLE	**1,48 dBm**
Puissance RF max., Wi-Fi	**16,3 dBm**

CONFIGURATION ET COMMANDE

1. **Raccordez le driver.** Alimentation secteur coupée, raccordez L et N, le module LED à LED+ / LED− et, le cas échéant, un bouton-poussoir à la borne P.
2. **Mettez sous tension.** Rétablissez l'alimentation secteur. La LED système indique alors l'état du driver.
3. **Obtenez l'app.** Scannez le code QR et téléchargez l'app Shelly.
4. **Ajoutez et commandez.** Activez le Bluetooth sur votre mobile, ajoutez le driver dans l'app Shelly et commandez l'éclairage depuis votre téléphone.

BOUTON-POUSSOIR (BORNE P)	FONCTION
Appui court	Allumer / éteindre (ON / OFF)
Appui long	Augmenter / diminuer l'intensité. L'appui long suivant inverse le sens de variation.

DÉPANNAGE

PROBLÈME	VÉRIFIER
La LED ne s'allume pas	Vérifiez les raccordements, que la tension LED correspond à la sortie du driver et que la sortie est activée dans l'app.
La LED scintille	Vérifiez que le driver correspond au luminaire (plage de tension et courant).
Le driver surchauffe	La surchauffe réduit le courant et la puissance. Améliorez la ventilation, vérifiez les limites ta / tc.

Déclaration UE de conformité. Par la présente, Light Solutions ApS déclare que l'équipement radioélectrique du type 80-870-SH-1050 est conforme à la directive 2014/53/UE. Le texte complet de la déclaration UE de conformité est disponible à l'adresse www.lightsolutions.dk/wp-content/themes/lightsolutions-theme-final/documents/driver-manuals/80-870-SH_EU_DoC.pdf

Fabricant : Light Solutions ApS, Michael Drewsens Vej 12, DK-8270 Højbjerg, Danemark · info@lightsolutions.dk · www.lightsolutions.dk