LIGHT SOLUTIONS HILUX DRIVER LED · POWERED BY SHELLY

Modello 80-870-SH-1050

Driver LED a corrente costante con Wi-Fi e Bluetooth · Ingresso push-dim

Scansiona per scaricare l'app Shelly

POWERED BY Shelly

DATI TECNICI

INGRESSO	
Tensione Un	**220–240 V AC**
Corrente In	**0,2 A**
Frequenza fn	**50 Hz**
Fattore di potenza λ	**0,9**
Ambiente ta / involucro tc	**45 °C / 85 °C**
Dimensioni	**176 × 40 mm**

USCITA	
Tensione Uout	**22–42 V DC**
Corrente Iout	**1050 mA**
Potenza Pout	**44 W max.**
Tensione a vuoto	**50 V max.**
Radio	**Wi-Fi 2,4 GHz, BLE**

INSTALLAZIONE

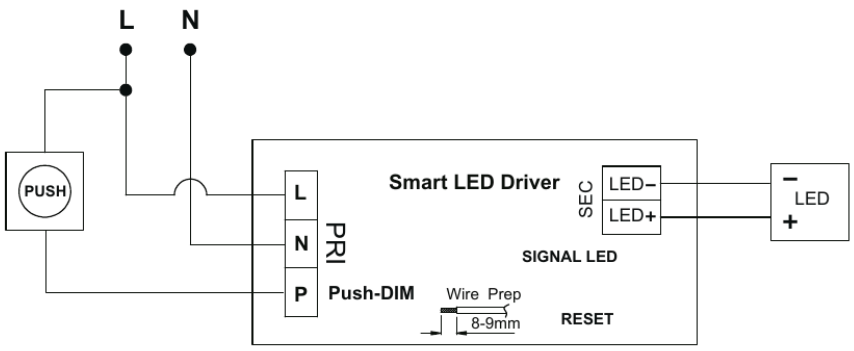

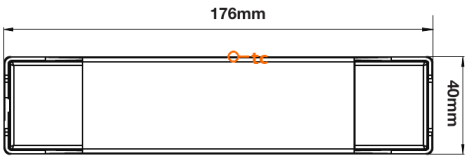

L / N rete 220–240 V AC · **P** pulsante momentaneo (push-dim) · **LED+ / LED–** uscita LED – rispettare la polarità. Spelare i conduttori per 8–9 mm.

PULSANTE DI SISTEMA

Reset impostazioni di rete tenere premuto ≈ 5 s

Tenere premuto il pulsante di sistema finché il LED non lampeggia **200 ms ON / 500 ms OFF**, quindi rilasciare. Le impostazioni Wi-Fi e Bluetooth vengono cancellate e il dispositivo torna in modalità di configurazione per poter essere configurato di nuovo.

Reset di fabbrica tenere premuto ≈ 10 s

Continuare a tenere premuto finché il LED non lampeggia più velocemente, **200 ms ON / 300 ms OFF**, quindi rilasciare. Tutte le impostazioni tornano ai valori di fabbrica.

STATI LED DI SISTEMA

SEQUENZA (6 S)	NOME / TEMPISTICA	SIGNIFICATO
	Acceso fisso Sempre ON	Connesso e in funzionamento normale – online con Wi-Fi e Shelly Cloud.
	Lampeggio lento e regolare 1000 ms ON / 1000 ms OFF	Modalità di configurazione. Il punto di accesso è attivo e il dispositivo attende di essere aggiunto o configurato.
	Un lampeggio lungo ogni pochi secondi 1000 ms ON / 3000 ms OFF	Tentativo di connessione al Wi-Fi, oppure nessuna rete attualmente disponibile.
	Un lampo breve ogni ~5 s 200 ms ON / 5000 ms OFF	Connesso al Wi-Fi ma non a Shelly Cloud (es. nessun accesso a Internet).
	LED OFF Sempre OFF	LED di sistema disattivato nelle impostazioni, oppure dispositivo non alimentato.
	Lampeggio rapido, lampi brevi 200 ms ON / 500 ms OFF	Aggiornamento firmware in corso – non scollegare l'alimentazione.
	Lampeggio rapido e regolare 250 ms ON / 250 ms OFF	Reset di fabbrica in corso.

USO PREVISTO

- Solo per il controllo di moduli LED compatibili.
- Per installazione fissa in interni, salvo diversa indicazione.
- Utilizzare solo entro i limiti elettrici e di temperatura specificati.

SMALTIMENTO

Non smaltire il prodotto con i rifiuti domestici. Consegnarlo a un centro di raccolta autorizzato per apparecchiature elettriche ed elettroniche.

SICUREZZA

Avvertenza: rischio di scossa elettrica. L'installazione deve essere eseguita da un elettricista qualificato. Scollegare l'alimentazione di rete e verificare l'assenza di tensione prima dell'installazione.

- Non installare né intervenire sul prodotto sotto tensione.
- Non collegare un carico LED incompatibile.
- Rispettare la corretta polarità dei LED.
- Garantire una ventilazione adeguata.
- Non superare la temperatura ta o tc indicata.
- Non coprire con materiale isolante, salvo espressa autorizzazione.
- Non utilizzare il prodotto se danneggiato.
- Non aprire, modificare o riparare il prodotto.
- Il prodotto deve essere installato in un involucro o apparecchio di illuminazione idoneo.
- Rispettare le norme nazionali vigenti per gli impianti elettrici.

COLLEGAMENTO ELETTRICO

L / N rete 220–240 V AC · **P** pulsante momentaneo (push-dim) · **LED+ / LED−** uscita LED – rispettare la polarità. Spelare i conduttori per 8–9 mm.

Conduttori rigidi o flessibili **0,75–2,5 mm²**, spelati per 8–9 mm. Sui conduttori flessibili montare puntalini.

Il punto **tc** si trova al centro della parte superiore dell'involucro. Misurata in quel punto, la temperatura dell'involucro non deve superare 85 °C a installazione completata.

Avvertenza: il morsetto P (push-dim) è sotto tensione di rete. Posarlo e isolarlo come L e N. Utilizzare un pulsante momentaneo idoneo alla tensione di rete (almeno 250 V AC) con contatto normalmente aperto, installato dietro una copertura. Non collegare mai un pulsante da campanello, un pulsante SELV o altro pulsante a bassissima tensione.

Il pulsante di sistema funziona solo quando il driver è sotto tensione. Pianificare l'installazione in modo che il pulsante sia raggiungibile nella posizione di montaggio. Se per raggiungerlo occorre aprire una copertura, può farlo solo un elettricista qualificato, con il driver ancora saldamente fissato e tutti i morsetti sotto tensione coperti. Non premere mai il pulsante su un driver rimosso ma ancora collegato alla rete.

COMPATIBILITÀ LED

✓ **Consentito:** moduli LED monocromatici passivi a corrente costante.

✗ **Non consentito:** lampade LED con driver integrato, strisce LED RGB / RGBW indirizzabili, lampade alogene, lampade a incandescenza.

Intervallo tensione LED richiesto	**22–42 V**
Corrente LED richiesta	**1050 mA**

RADIO	
Gamma di frequenza Bluetooth	**2402–2480 MHz**
Gamma di frequenza Wi-Fi 2,4 GHz	**2412–2472 MHz**
Potenza RF max., BLE	**1,48 dBm**
Potenza RF max., Wi-Fi	**16,3 dBm**

CONFIGURAZIONE E CONTROLLO

1. **Collega il driver.** Con l'alimentazione di rete disinserita, collega L e N, il modulo LED a LED+ / LED− e, se previsto, un pulsante al morsetto P.
2. **Inserisci l'alimentazione.** Ripristina l'alimentazione di rete. Il LED di sistema indica quindi lo stato del driver.
3. **Scarica l'app.** Scansiona il codice QR e scarica l'app Shelly.
4. **Aggiungi e controlla.** Attiva il Bluetooth sul dispositivo mobile, aggiungi il driver nell'app Shelly e controlla la luce dal telefono.

PULSANTE (MORSETTO P)	FUNZIONE
Pressione breve	Accende / spegne (ON / OFF)
Pressione lunga	Aumenta / riduce la luminosità. La pressione lunga successiva inverte il senso di regolazione.

RISOLUZIONE PROBLEMI

PROBLEMA	VERIFICA
Il LED non si accende	Verificare i collegamenti dei cavi, che la tensione LED corrisponda all'uscita del driver e che l'uscita sia attivata nell'app.
Il LED sfarfalla	Verificare che il driver sia adatto all'apparecchio di illuminazione (intervallo di tensione e corrente).
Il driver si surriscalda	Il surriscaldamento riduce corrente e potenza. Migliorare la ventilazione, verificare i limiti ta / tc.

Dichiarazione di conformità UE. Con la presente, Light Solutions ApS dichiara che il tipo di apparecchiatura radio 80-870-SH-1050 è conforme alla direttiva 2014/53/UE. Il testo completo della dichiarazione di conformità UE è disponibile all'indirizzo www.lightsolutions.dk/wp-content/themes/lightsolutions-theme-final/documents/driver-manuals/80-870-SH_EU_DoC.pdf

Produttore: Light Solutions ApS, Michael Drewsens Vej 12, DK-8270 Højbjerg, Danimarca · info@lightsolutions.dk · www.lightsolutions.dk