LIGHT SOLUTIONS HILUX LED-DRIVER · POWERED BY SHELLY

Model 80-870-SH-350

LED-driver (constante stroom) met Wi-Fi en Bluetooth · Push-dim-ingang

Scan voor de Shelly-app

POWERED BY Shelly

TECHNISCHE GEGEVENS

INGANG	
Spanning Un	**220–240 V AC**
Stroom In	**0,07 A**
Frequentie fn	**50 Hz**
Arbeidsfactor λ	**0,9**
Omgeving ta / behuizing tc	**45 °C / 85 °C**
Afmetingen	**176 × 40 mm**

UITGANG	
Spanning Uout	**22–42 V DC**
Stroom Iout	**350 mA**
Vermogen Pout	**15 W max.**
Nullastspanning	**50 V max.**
Radio	**Wi-Fi 2,4 GHz, BLE**

INSTALLATIE

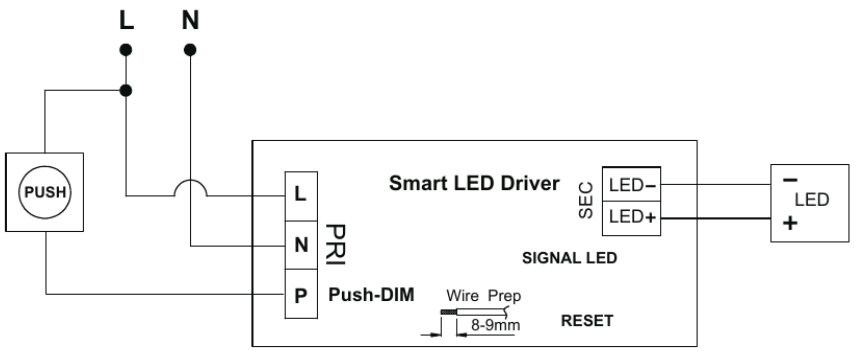

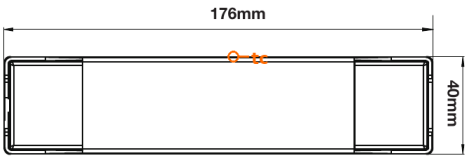

L / N netspanning 220–240 V AC · **P** pulsdrukker (push-dim) · **LED+ / LED–** LED-uitgang – let op de polariteit. Draden 8–9 mm strippen.

SYSTEEMKNOP

Netwerkinstellingen resetten ≈ 5 s ingedrukt houden

Houd de systeemknop ingedrukt tot de LED **200 ms AAN / 500 ms UIT** knippert en laat dan los. De Wi-Fi- en Bluetooth-instellingen worden gewist en het apparaat keert terug naar de installatiemodus om opnieuw te worden geconfigureerd.

Fabrieksreset ≈ 10 s ingedrukt houden

Blijf ingedrukt houden tot de LED sneller knippert, **200 ms AAN / 300 ms UIT**, en laat dan los. Alle instellingen worden teruggezet naar de fabrieksinstellingen.

SYSTEEM-LED-STATUSSEN

PATROON (6 S)	NAAM / TIMING	BETEKENIS
	Brandt continu Continu AAN	Verbonden en normale werking – online met Wi-Fi en Shelly Cloud.
	Langzaam, gelijkmatig knipperen 1000 ms AAN / 1000 ms UIT	Installatiemodus. Het toegangspunt is actief en het apparaat wacht tot het wordt toegevoegd of geconfigureerd.
	Eén lange knippering om de paar seconden 1000 ms AAN / 3000 ms UIT	Probeert verbinding te maken met Wi-Fi, of er is momenteel geen netwerk beschikbaar.
	Eén korte flits elke ~5 s 200 ms AAN / 5000 ms UIT	Verbonden met Wi-Fi maar niet met Shelly Cloud (bijv. geen internettoegang).
	LED UIT Continu UIT	De systeem-LED is uitgeschakeld in de instellingen, of het apparaat heeft geen voeding.
	Snel knipperen, korte flitsen 200 ms AAN / 500 ms UIT	Firmware-update bezig – onderbreek de voeding niet.
	Snel, gelijkmatig knipperen 250 ms AAN / 250 ms UIT	Fabrieksreset bezig.

BEOOGD GEBRUIK

- Alleen voor het aansturen van compatibele LED-modules.
- Voor vaste installatie binnenshuis, tenzij anders vermeld.
- Alleen gebruiken binnen de opgegeven elektrische en temperatuurgrenzen.

AFVOER

Voer het product niet af met het huishoudelijk afval. Lever het in bij een erkend inzamelpunt voor elektrische en elektronische apparatuur.

VEILIGHEID

Waarschuwing: gevaar voor elektrische schok. De installatie moet worden uitgevoerd door een erkend elektricien. Schakel de netspanning uit en controleer de spanningsloosheid vóór de installatie.

- Het product niet onder spanning installeren of onderhouden.
- Geen incompatibele LED-belasting aansluiten.
- Op de juiste LED-polariteit letten.
- Voor voldoende ventilatie zorgen.
- De opgegeven temperatuur ta of tc niet overschrijden.
- Niet afdekken met isolatie, tenzij uitdrukkelijk toegestaan.
- Product niet gebruiken indien beschadigd.
- Het product niet openen, wijzigen of repareren.
- Het product moet in een geschikte behuizing of armatuur worden geïnstalleerd.
- Nationale voorschriften voor elektrische installaties naleven.

ELEKTRISCHE AANSLUITING

L / N netspanning 220–240 V AC · **P** pulsdrukker (push-dim) · **LED+ / LED−** LED-uitgang – let op de polariteit. Draden 8–9 mm strippen.

Massieve of flexibele aders **0,75–2,5 mm²**, 8–9 mm gestript. Gebruik adereindhulzen op flexibele aders.

Het **tc**-punt bevindt zich midden op de bovenkant van de behuizing. Daar gemeten mag de behuizingstemperatuur na installatie niet hoger zijn dan 85 °C.

Waarschuwing: op klem P (push-dim) staat netspanning. Leg en isoleer deze als L en N. Gebruik een pulsdrukker die geschikt is voor netspanning (minimaal 250 V AC) met een maakcontact, gemonteerd achter een afdekking. Sluit nooit een beldrukker, een SELV-drukker of een andere drukker op zeer lage spanning aan.

De systeemknop werkt alleen zolang de driver onder spanning staat. Plan de installatie zo dat de knop in de ingebouwde positie bereikbaar is. Moet daarvoor een afdekking worden geopend, dan mag alleen een erkend elektricien dat doen, met de driver nog stevig gemonteerd en alle spanningvoerende klemmen afgedekt. Druk nooit op de knop van een driver die is uitgenomen maar nog op het net is aangesloten.

LED-COMPATIBILITEIT

✓ **Toegestaan:** Passieve monochrome LED-modules voor constante stroom.

✗ **Niet toegestaan:** LED-lampen met ingebouwde driver, adresseerbare RGB / RGBW-LED-strips, halogeenlampen, gloeilampen.

Vereist LED-spanningsbereik	**22–42 V**
Vereiste LED-stroom	**350 mA**

RADIO	
Bluetooth-frequentiebereik	**2402–2480 MHz**
Frequentiebereik Wi-Fi 2,4 GHz	**2412–2472 MHz**
Max. RF-vermogen, BLE	**1,48 dBm**
Max. RF-vermogen, Wi-Fi	**16,3 dBm**

INSTELLEN EN BEDIENEN

1. **Sluit de driver aan.** Sluit met uitgeschakelde netspanning L en N aan, de LED-module op LED+ / LED− en, indien gebruikt, een pulsdrukker op klem P.
2. **Schakel de spanning in.** Schakel de netspanning weer in. De systeem-LED geeft daarna de toestand van de driver aan.
3. **Download de app.** Scan de QR-code en download de Shelly-app.
4. **Voeg toe en bedien.** Schakel Bluetooth in op uw mobiele apparaat, voeg de driver toe in de Shelly-app en bedien de verlichting vanaf uw telefoon.

PULSDRUKKER (KLEM P)	FUNCTIE
Kort indrukken	AAN / UIT schakelen
Ingedrukt houden	Op- / afdimmen. Bij de volgende lange druk wordt de dimrichting omgekeerd.

PROBLEMEN OPLOSSEN

PROBLEEM	CONTROLE
LED gaat niet aan	Controleer de kabelaansluitingen, of de LED-spanning overeenkomt met de driveruitgang en of de uitgang in de app is ingeschakeld.
LED flikkert	Controleer of de driver past bij de armatuur (spanningsbereik en stroom).
Driver raakt oververhit	Oververhitting verlaagt stroom en vermogen. Verbeter de ventilatie en controleer de ta / tc-grenzen.

EU-conformiteitsverklaring. Hierbij verklaart Light Solutions ApS dat het type radioapparatuur 80-870-SH-350 conform is met Richtlijn 2014/53/EU. De volledige tekst van de EU-conformiteitsverklaring is beschikbaar op www.lightsolutions.dk/wp-content/themes/lightsolutions-theme-final/documents/driver-manuals/80-870-SH_EU_DoC.pdf

Fabrikant: Light Solutions ApS, Michael Drewsens Vej 12, DK-8270 Højbjerg, Denemarken · info@lightsolutions.dk · www.lightsolutions.dk