LIGHT SOLUTIONS HILUX DRIVER LED · POWERED BY SHELLY

Modelo 80-870-SH-700

Driver LED de corriente constante con Wi-Fi y Bluetooth · Entrada push-dim

Escanee para obtener la app Shelly

POWERED BY Shelly

DATOS TÉCNICOS

ENTRADA	
Tensión Un	**220–240 V AC**
Corriente In	**0,138 A**
Frecuencia fn	**50 Hz**
Factor de potencia λ	**0,9**
Ambiente ta / carcasa tc	**45 °C / 85 °C**
Dimensiones	**176 × 40 mm**

SALIDA	
Tensión Uout	**22–42 V DC**
Corriente Iout	**700 mA**
Potencia Pout	**30 W máx.**
Tensión en vacío	**50 V máx.**
Radio	**Wi-Fi 2,4 GHz, BLE**

INSTALACIÓN

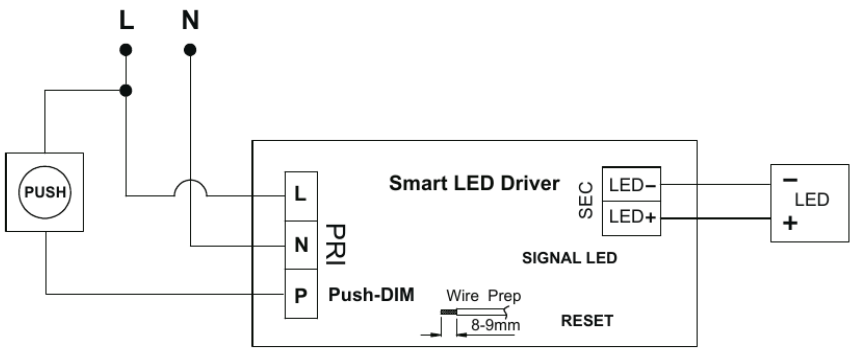

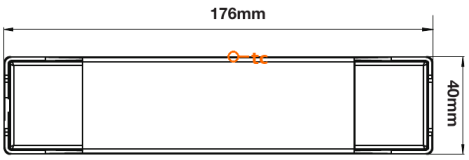

L / N red 220–240 V AC · **P** pulsador momentáneo (push-dim) · **LED+ / LED–** salida LED – respetar la polaridad. Pelar los cables 8–9 mm.

BOTÓN DE SISTEMA

Restablecimiento de ajustes de red mantener ≈ 5 s

Mantenga pulsado el botón de sistema hasta que el LED parpadee **200 ms ON / 500 ms OFF** y suéltelo. Se borran los ajustes de Wi-Fi y Bluetooth y el dispositivo vuelve al modo de configuración para poder configurarlo de nuevo.

Restablecimiento de fábrica mantener ≈ 10 s

Siga manteniendo pulsado hasta que el LED parpadee más rápido, **200 ms ON / 300 ms OFF**, y suéltelo. Todos los ajustes vuelven a los valores de fábrica.

ESTADOS DEL LED DE SISTEMA

PATRÓN (6 S)	NOMBRE / TIEMPOS	SIGNIFICADO
	Encendido fijo ON continuo	Conectado y funcionando con normalidad – en línea con Wi-Fi y Shelly Cloud.
	Parpadeo lento y uniforme 1000 ms ON / 1000 ms OFF	Modo de configuración. El punto de acceso está activo y el dispositivo espera a ser añadido o configurado.
	Un parpadeo largo cada pocos segundos 1000 ms ON / 3000 ms OFF	Intentando conectar al Wi-Fi, o no hay ninguna red disponible actualmente.
	Un destello corto cada ~5 s 200 ms ON / 5000 ms OFF	Conectado al Wi-Fi pero no a Shelly Cloud (p. ej., sin acceso a Internet).
	LED OFF OFF continuo	El LED de sistema se ha desactivado en los ajustes o el dispositivo no recibe alimentación.
	Parpadeo rápido, destellos cortos 200 ms ON / 500 ms OFF	Actualización de firmware en curso – no desconecte la alimentación.
	Parpadeo rápido y uniforme 250 ms ON / 250 ms OFF	Restablecimiento de fábrica en curso.

USO PREVISTO

- Solo para el control de módulos LED compatibles.
- Para instalación fija en interiores, salvo indicación contraria.
- Utilizar solo dentro de los límites eléctricos y de temperatura especificados.

ELIMINACIÓN

No deseche el producto con la basura doméstica. Entréguelo en un punto de recogida autorizado de aparatos eléctricos y electrónicos.

SEGURIDAD

Advertencia: riesgo de descarga eléctrica. La instalación debe realizarla un electricista cualificado. Desconecte la alimentación de red y compruebe la ausencia de tensión antes de la instalación.

- No instale ni manipule el producto bajo tensión.
- No conecte una carga LED incompatible.
- Respete la polaridad correcta de los LED.
- Garantice una ventilación adecuada.
- No supere la temperatura ta o tc indicada.
- No cubra con aislamiento salvo que esté expresamente permitido.
- No utilice el producto si está dañado.
- No abra, modifique ni repare el producto.
- El producto debe instalarse dentro de una caja o luminaria adecuada.
- Cumpla la normativa nacional vigente de instalaciones eléctricas.

CONEXIÓN ELÉCTRICA

L / N red 220–240 V AC · **P** pulsador momentáneo (push-dim) · **LED+ / LED−** salida LED – respetar la polaridad. Pelar los cables 8–9 mm.

Conductores rígidos o flexibles **0,75–2,5 mm²**, pelados 8–9 mm. Monte punteras en los conductores flexibles.

El punto **tc** se encuentra en el centro de la parte superior de la carcasa. Medida en ese punto, la temperatura de la carcasa no debe superar 85 °C una vez instalado.

Advertencia: el borne P (push-dim) está a tensión de red. Tiéndalo y aíslelo igual que L y N. Utilice un pulsador momentáneo apto para tensión de red (mínimo 250 V AC) con contacto normalmente abierto, instalado detrás de una tapa. No conecte nunca un pulsador de timbre, un pulsador SELV u otro pulsador de muy baja tensión.

El botón de sistema solo funciona mientras el driver está bajo tensión. Planifique la instalación de forma que el botón sea accesible en la posición de montaje. Si para alcanzarlo hay que abrir una tapa, solo puede hacerlo un electricista cualificado, con el driver aún firmemente fijado y todos los bornes bajo tensión cubiertos. No pulse nunca el botón de un driver que se haya desmontado pero siga conectado a la red.

COMPATIBILIDAD LED

✓ **Permitido:** módulos LED monocromos pasivos de corriente constante.

✗ **No permitido:** lámparas LED con driver integrado, tiras LED RGB / RGBW direccionables, lámparas halógenas, lámparas incandescentes.

Rango de tensión LED requerido	**22–42 V**
Corriente LED requerida	**700 mA**

RADIO	
Rango de frecuencia Bluetooth	**2402–2480 MHz**
Rango de frecuencia Wi-Fi 2,4 GHz	**2412–2472 MHz**
Potencia RF máx., BLE	**1,48 dBm**
Potencia RF máx., Wi-Fi	**16,3 dBm**

CONFIGURACIÓN Y CONTROL

1. **Cablee el driver.** Con la alimentación de red desconectada, conecte L y N, el módulo LED a LED+ / LED− y, si se utiliza, un pulsador al borne P.
2. **Conecte la alimentación.** Restablezca la alimentación de red. El LED de sistema indica entonces el estado del driver.
3. **Descargue la app.** Escanee el código QR y descargue la app Shelly.
4. **Añada y controle.** Active el Bluetooth en su dispositivo móvil, añada el driver en la app Shelly y controle la iluminación desde su teléfono.

PULSADOR (BORNE P)	FUNCIÓN
Pulsación corta	Encender / apagar (ON / OFF)
Pulsación larga	Subir / bajar la intensidad. La siguiente pulsación larga invierte el sentido de regulación.

RESOLUCIÓN DE PROBLEMAS

PROBLEMA	COMPROBAR
El LED no se enciende	Compruebe las conexiones de los cables, que la tensión LED coincida con la salida del driver y que la salida esté activada en la app.
El LED parpadea	Compruebe que el driver es adecuado para la luminaria (rango de tensión y corriente).
El driver se sobrecalienta	El sobrecalentamiento reduce corriente y potencia. Mejore la ventilación y revise los límites ta / tc.

Declaración UE de conformidad. Por la presente, Light Solutions ApS declara que el tipo de equipo radioeléctrico 80-870-SH-700 es conforme con la Directiva 2014/53/UE. El texto completo de la declaración UE de conformidad está disponible en www.lightsolutions.dk/wp-content/themes/lightsolutions-theme-final/documents/driver-manuals/80-870-SH_EU_DoC.pdf

Fabricante: Light Solutions ApS, Michael Drewsens Vej 12, DK-8270 Højbjerg, Dinamarca · info@lightsolutions.dk · www.lightsolutions.dk