LIGHT SOLUTIONS HILUX LED-DRIVER · POWERED BY SHELLY

Modell 80-870-SH-700

LED-driver med konstantström, Wi-Fi och Bluetooth · Push-dim-ingång

Skanna för att hämta Shelly-appen

POWERED BY Shelly

TEKNISKA DATA

INGÅNG	
Spänning Un	**220–240 V AC**
Ström In	**0,138 A**
Frekvens fn	**50 Hz**
Effektfaktor λ	**0,9**
Omgivning ta / kapsling tc	**45 °C / 85 °C**
Mått	**176 × 40 mm**

UTGÅNG	
Spänning Uout	**22–42 V DC**
Ström Iout	**700 mA**
Effekt Pout	**30 W max**
Tomgångsspänning	**50 V max**
Radio	**Wi-Fi 2,4 GHz, BLE**

INSTALLATION

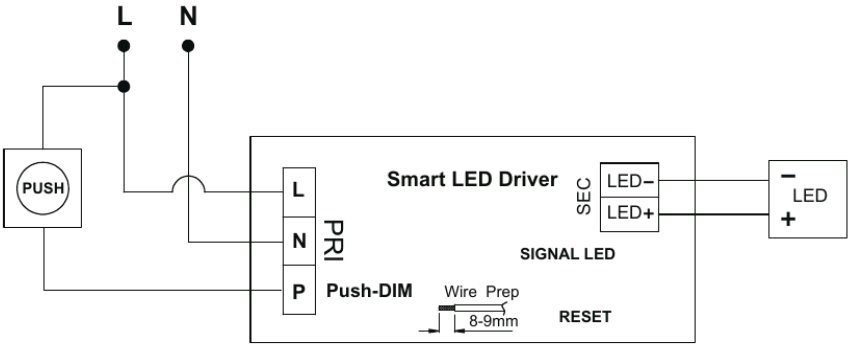

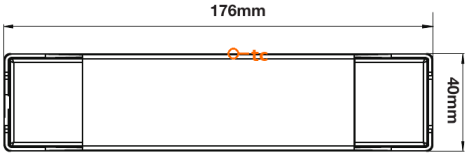

L / N nät 220–240 V AC · **P** återfjädrande tryckknapp (push-dim) · **LED+ / LED–** LED-utgång – observera polariteten. Avisolera ledarna 8–9 mm.

SYSTEMKNAPP

Återställning av nätverksinställningar håll ≈ 5 s

Håll systemknappen intryckt tills lysdioden blinkar **200 ms PÅ / 500 ms AV** och släpp sedan. Wi-Fi- och Bluetooth-inställningarna raderas och enheten återgår till installationsläge så att den kan konfigureras på nytt.

Fabriksåterställning håll ≈ 10 s

Fortsätt hålla tills lysdioden blinkar snabbare, **200 ms PÅ / 300 ms AV**, och släpp sedan. Alla inställningar återställs till fabriksinställningarna.

SYSTEMLYSDIODENS LÄGEN

MÖNSTER (6 S)	NAMN / TIMING	BETYDELSE
	Lyser fast Konstant PÅ	Ansluten och fungerar normalt – online med Wi-Fi och Shelly Cloud.
	Långsam, jämn blinkning 1000 ms PÅ / 1000 ms AV	Installationsläge. Åtkomstpunkten är aktiv och enheten väntar på att läggas till eller konfigureras.
	Ett långt blink med några sekunders mellanrum 1000 ms PÅ / 3000 ms AV	Försöker ansluta till Wi-Fi, eller inget nätverk är tillgängligt just nu.
	Ett kort blink ungefär var 5:e sekund 200 ms PÅ / 5000 ms AV	Ansluten till Wi-Fi men inte till Shelly Cloud (t.ex. ingen internetåtkomst).
	Lysdiod AV Konstant AV	Systemlysdioden har inaktiverats i inställningarna, eller enheten saknar spänning.
	Snabb blinkning, korta blink 200 ms PÅ / 500 ms AV	Firmwareuppdatering pågår – bryt inte strömmen.
	Snabb, jämn blinkning 250 ms PÅ / 250 ms AV	Fabriksåterställning pågår.

AVSEDD ANVÄNDNING

- Endast för styrning av kompatibla LED-moduler.
- För fast installation inomhus om inget annat anges.
- Använd endast inom angivna elektriska gränser och temperaturgränser.

KASSERING

Produkten får inte kastas i hushållsavfallet. Lämna den till en godkänd insamlingsplats för elektrisk och elektronisk utrustning.

SÄKERHET

Varning: risk för elektrisk stöt. Installationen ska utföras av en behörig elinstallatör. Bryt nätspänningen och kontrollera spänningslöshet före installation.

- Installera eller underhåll inte produkten under spänning.
- Anslut inte en inkompatibel LED-last.
- Observera korrekt LED-polaritet.
- Säkerställ tillräcklig ventilation.
- Överskrid inte angiven ta- eller tc-temperatur.
- Täck inte över med isolering om det inte uttryckligen är tillåtet.
- Använd inte produkten om den är skadad.
- Öppna, modifiera eller reparera inte produkten.
- Produkten ska installeras i en lämplig kapsling eller armatur.
- Följ gällande nationella föreskrifter för elinstallationer.

ELEKTRISK ANSLUTNING

L / N nät 220–240 V AC · **P** återfjädrande tryckknapp (push-dim) · **LED+ / LED−** LED-utgång – observera polariteten. Avisolera ledarna 8–9 mm.

Styva eller flexibla ledare **0,75–2,5 mm²**, avisolerade 8–9 mm. Använd ändhylsor på flexibla ledare.

tc-punkten ligger mitt på kapslingens ovansida. Mätt där får kapslingstemperaturen inte överstiga 85 °C efter installationen.

Varning: plint P (push-dim) är nätspänningsförande. Förlägg och isolera den som L och N. Använd en återfjädrande tryckknapp avsedd för nätspänning (minst 250 V AC) med slutande kontakt, monterad bakom ett lock. Anslut aldrig en ringklocksknapp, SELV- eller annan klenspänningsknapp.

Systemknappen fungerar endast när drivern är spänningssatt. Planera installationen så att knappen går att nå i monterat läge. Om ett lock måste öppnas för att nå den får endast en behörig elinstallatör göra det, med drivern fortfarande säkert monterad och alla spänningsförande plintar övertäckta. Tryck aldrig på knappen på en driver som har demonterats men fortfarande är ansluten till nätet.

LED-KOMPATIBILITET

✓ **Tillåtet:** Passiva enfärgade konstantströms-LED-moduler.

✗ **Ej tillåtet:** LED-lampor med inbyggd driver, adresserbara RGB / RGBW-LED-lister, halogenlampor, glödlampor.

Erforderligt LED-spänningsområde	**22–42 V**
Erforderlig LED-ström	**700 mA**

RADIO	
Bluetooth-frekvensområde	**2402–2480 MHz**
Frekvensområde Wi-Fi 2,4 GHz	**2412–2472 MHz**
Max. RF-effekt, BLE	**1,48 dBm**
Max. RF-effekt, Wi-Fi	**16,3 dBm**

INSTÄLLNING OCH STYRNING

1. **Anslut drivern.** Med nätspänningen frånslagen ansluter du L och N, LED-modulen till LED+ / LED− och, om sådan används, en återfjädrande tryckknapp till plint P.
2. **Slå på spänningen.** Återställ nätspänningen. Systemlysdioden visar sedan driverns status.
3. **Hämta appen.** Skanna QR-koden och ladda ner Shelly-appen.
4. **Lägg till och styr.** Aktivera Bluetooth på din mobila enhet, lägg till drivern i Shelly-appen och styr belysningen från telefonen.

TRYCKKNAPP (PLINT P)	FUNKTION
Kort tryck	Slå PÅ / AV
Håll intryckt	Dimra upp / ner. Nästa långa tryck byter dimringsriktning.

FELSÖKNING

PROBLEM	KONTROLL
LED tänds inte	Kontrollera kabelanslutningarna, att LED-spänningen matchar driverns utgång och att utgången är påslagen i appen.
LED flimrar	Kontrollera att drivern passar armaturen (spänningsområde och ström).
Drivern överhettas	Överhettning minskar ström och effekt. Förbättra ventilationen och kontrollera ta- / tc-gränserna.

EU-försäkran om överensstämmelse. Härmed försäkrar Light Solutions ApS att radioutrustningen av typ 80-870-SH-700 överensstämmer med direktiv 2014/53/EU. Den fullständiga texten till EU-försäkran om överensstämmelse finns på www.lightsolutions.dk/wp-content/themes/lightsolutions-theme-final/documents/driver-manuals/80-870-SH_EU_DoC.pdf

Tillverkare: Light Solutions ApS, Michael Drewsens Vej 12, DK-8270 Højbjerg, Danmark · info@lightsolutions.dk · www.lightsolutions.dk