DS8 Tilt360 DOWNLIGHT

IP44

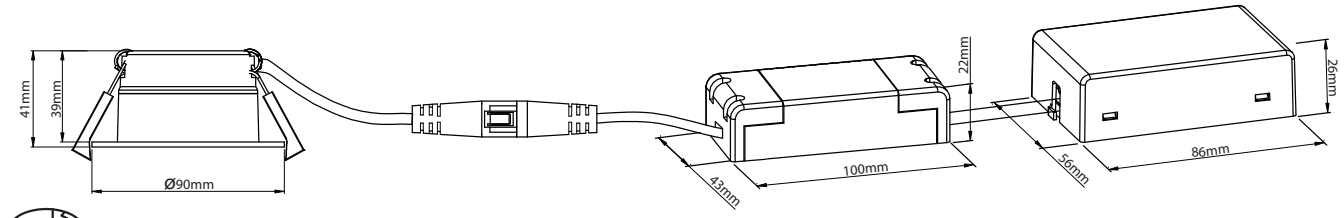

WYCIĘCIE:ø68-83mm

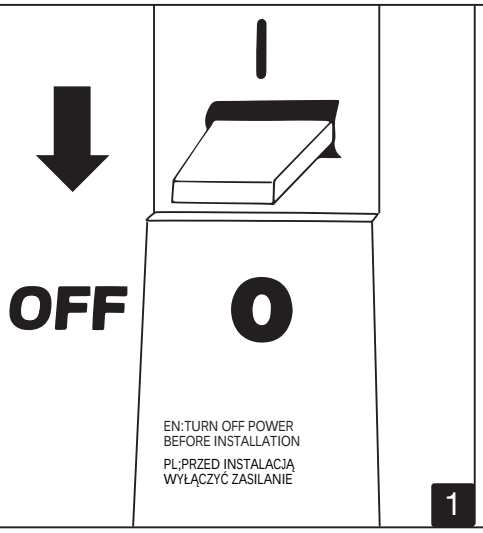

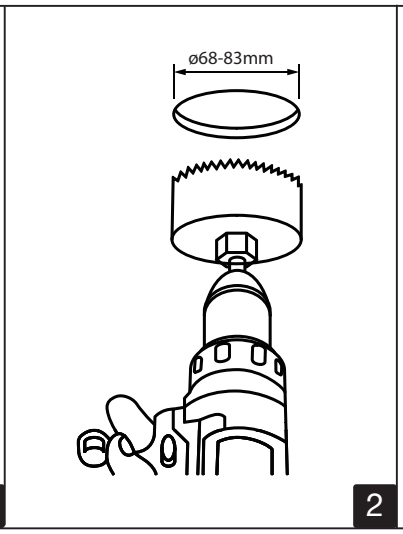

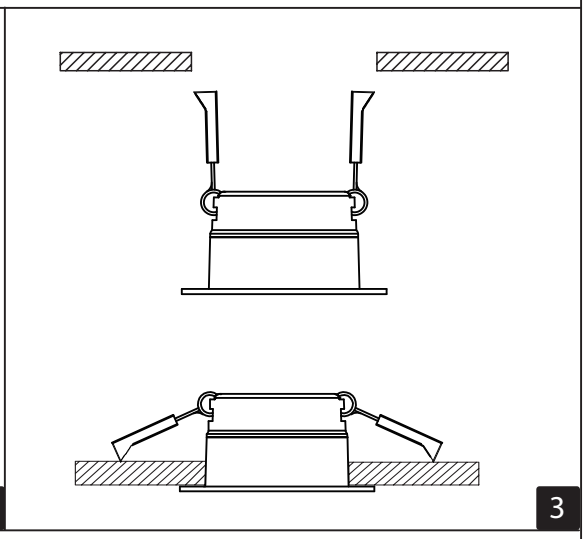

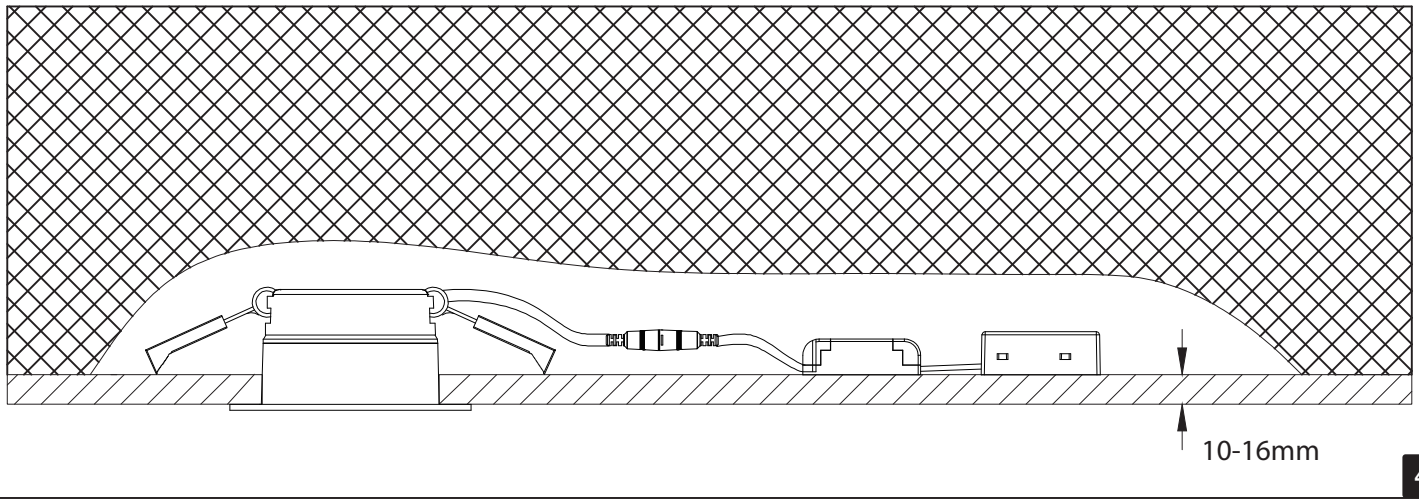

EN:Minimum distance to fammable material in the beam direction.
PL:Minimalna odległość od materiałów łatwopalnych w kierunku wiązki światła.

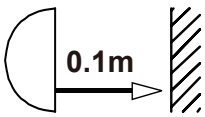

EN:Only to be installed by an authorized electrician.
PL:Może być instalowany wyłącznie przez autoryzowanego elektryka.

HiluX LED ApS
Michael Drewsens Vej 12, DK-8270 Højbjerg

HiluX

Fragmenty instrukcji obsługi

IP44

1. Pobierz aplikację Shelly Smart Control

Twoim urządzeniem można zdalnie sterować za pomocą aplikacji mobilnej Shelly Smart Control. Aby zainstalować aplikację, zeskanuj poniższy kod QR lub wyszukaj "Shelly Smart Control" w App Store, AppGallery lub Google Play . Aplikacja mobilna jest bezpłatna do pobrania i będziesz musiał utworzyć bezpłatne konto, aby zacząć z niej korzystać.

2. Dodaj swoje urządzenie do Shelly Smart Control

1. Otwórz aplikację Shelly Smart Control.
2. Dotknij przycisku "Dodaj urządzenie", jeśli jest to pierwsze urządzenie, które dodajesz. Jeśli masz już dodane urządzenia do swojego konta, dotknij znaku plus w prawym dolnym rogu ekranu.
3. Wybierz "Dodaj przez Bluetooth".
4. Dotknij "Dalej", aby kontynuować. Pojawi się lista obsługiwanych urządzeń.
5. Wybierz urządzenie, które chcesz dodać i dotknij "Dalej".
6. Po wyświetleniu monitu wprowadź dane uwierzytelniające swojej sieci Wi-Fi i dotknij "Dodaj urządzenie".
7. Poczekaj, aż Twoja aplikacja zakończy dodawanie urządzenia; może to potrwać kilka minut. Po zakończeniu procesu pojawi się komunikat o powodzeniu.
8. Wprowadź nazwę swojego urządzenia i wybierz jego obraz; dotknij "Dalej".
9. Wybierz pomieszczenie, do którego ma zostać dodane urządzenie, lub utwórz nowe, dotykając przycisku "Dodaj pomieszczenie".
10. Dotknij "Zapisz". Urządzenie zostało dodane do Twojego konta.

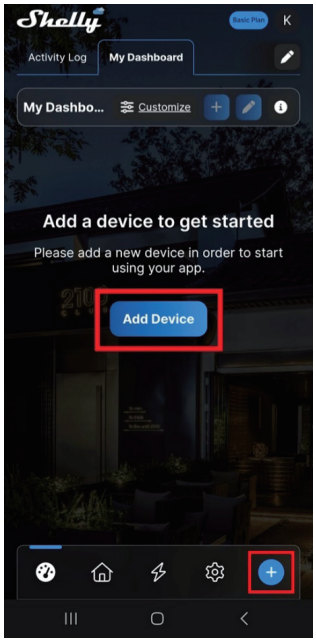

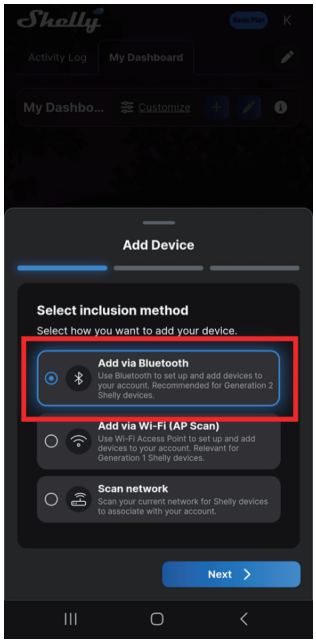

3. Łatwe parowanie z urządzeniem Shelly BLUt

1. Gdy HiluX jest włączony, zaczyna szukać pilotów BLU przez 30 sekund, bez widocznych wskazań. Shelly RC Button 4 lub przełącznik ścienny Shelly BLU musi zostać ustawiony w trybie parowania przez naciśnięcie dowolnego z jego przycisków 4 razy. Jego wskaźnik LED zaczyna migać na niebiesko, a urządzenie przechodzi w parowanie Bluetooth na minutę.
2. Kliknij przycisk na pilocie. Gdy pilot zostanie znaleziony, HiluX mignie dwa razy na potwierdzenie.
3. Na pilocie wybierz parę przycisków, których chcesz użyć do sterowania HiluX, a następnie naciśnij jeden z nich. Jeśli przypisanie się powiedzie, HiluX mignie trzy razy, wskazując, że procedura została zakończona.
4. Teraz możesz włączać i wyłączać HiluX z pilota, a także możesz zwiększać lub zmniejszać jasność, przytrzymując odpowiednie klawisze na pilocie.

4. Reset fabryczny

Kroki resetowania urządzenia HiluX do ustawień fabrycznych za pomocą cyklu zasilania obejmują pięciokrotne wyłączenie i włączenie urządzenia . Po pomyślnym zakończeniu procedury HiluX mignie kilka razy, zresetuje wszystkie ustawienia i konfiguracje, a następnie włączy się ponownie z domyślnymi ustawieniami - 4600K przy 50% jasności.

Przykład:

1. Wyłącz HiluX -> Włącz HiluX na 2-3 sek.
2. Wyłącz -> Włącz na 2-3 sek.
3. Wyłącz -> Włącz na 2-3 sek.
4. Wyłącz -> Włącz na 2-3 sek.
5. Wyłącz -> Włącz i poczekaj.
6. Urządzenie HiluX mignie kilka razy, resetuje wszystkie ustawienia i konfiguracje, a następnie włącza się z ustawieniami fabrycznymi.